AKNAKODA
KVALITEET JA KOGEMUSED

Alljärgnevalt müügis olevad valmis PVC-, puit-, alumiiniumaknad ja klaaspaketid.Sobivusel võtke ühendust Teile lähima Aknakoda OÜ müügiesindusega või aknatehasega Pärnus Pärlimõisa tee 27(tel.44 56 238).

PVC – aknad ja uksed

A-1 - 1 Tk – maksumusega 100.00 (kokku 4tk)

Profiilisüsteem REHAU
profiilid.....: LENG / RAAM STANDARD EURO DESIGN 70
Värv.....:VALGE/**VALGE**
Klaas/täidis.....: pakett tellimisega

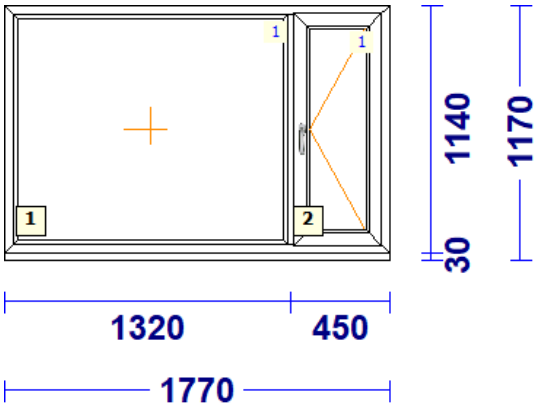

A-2 - 1 Tk – maksumusega 100.00 (kokku 5tk)

Profiilisüsteem REHAU
profiilid.....: LENG / RAAM STANDARD EURO DESIGN 70
Värv.....: **VALGE/VALGE**
Klaas/täidis.....: pakett tellimisega

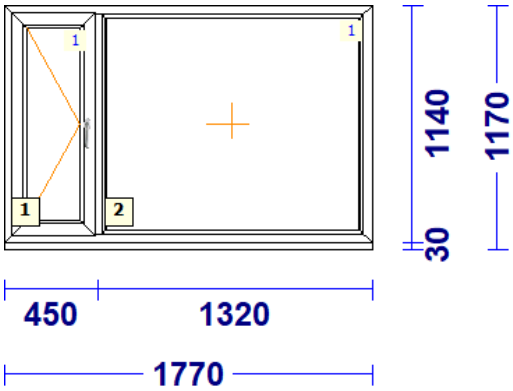

AKNAKODA
KVALITEET JA KOGEMUSED

A-3 - 1 Tk - maksumusega 80.00

M 1:50 Vaade seestpoolt

Profiilisüsteem REHAU
Värv.....: VALGE
Klaas/täidis.....: 4sel-16THa-4-18THa-4sel

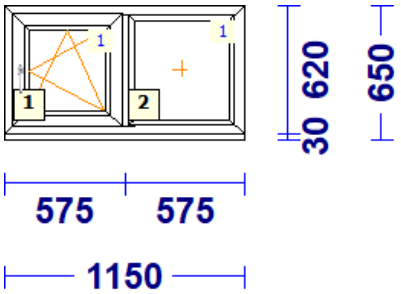

A-4 - 1 Tk - maksumusega 230.00

Profiilisüsteem REHAU
profiilid.....: LENG 68 / RAAM Z 60 ERIVÄRV THD.70
Värv.....: IIRI TAMM / VALGE
Klaas/täidis.....: 4-16arg-4sel

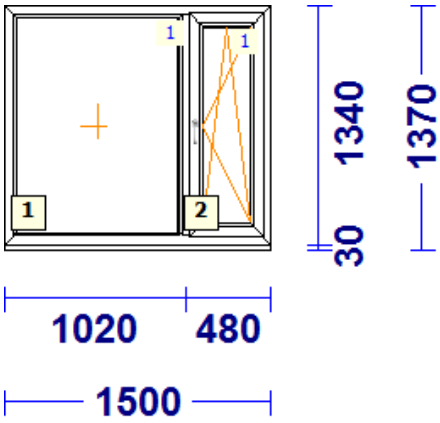

A-5 - 1 Tk - maksumusega 160.00

Profiilisüsteem REHAU
profiilid.....: LENG 72 / RAAM Z 59 SYNEGO
Värv.....: VALGE
Klaas/täidis.....: 4sel-16THa-4-18THa-4sel

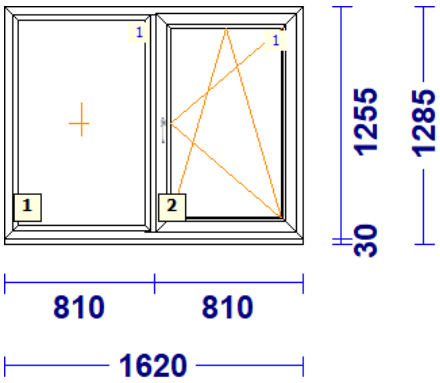

AKNAKODA
KVALITEET JA KOGEMUSED

a-6 - 1 Tk – maksumusega 250.00

Profiilisüsteem REHAU
profiilid.....: LENG / RAAM SYNEGO 80 mm
Värv.....: MAHAGON/**VALGE**
Klaas/täidis.....: 4sel-16THa-4-18THarg-4sel

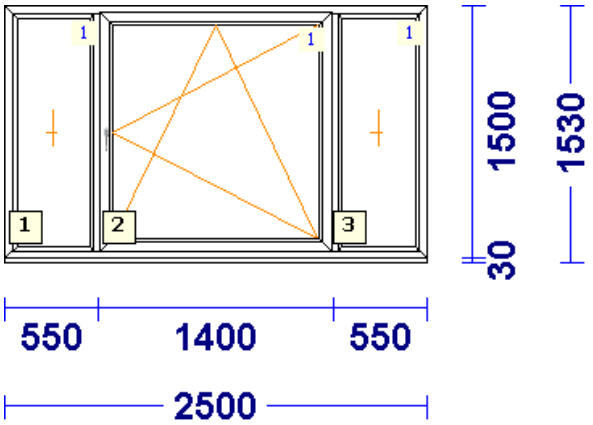

a-7 - 1 Tk – maksumusega 265.00

Profiilisüsteem REHAU
profiilid.....: LENG / RAAM EURO DESIGN 70 mm
Värv.....: **TAMM/ VALGE**
Klaas/täidis.....: 4sel-12a-4-16a-4sel

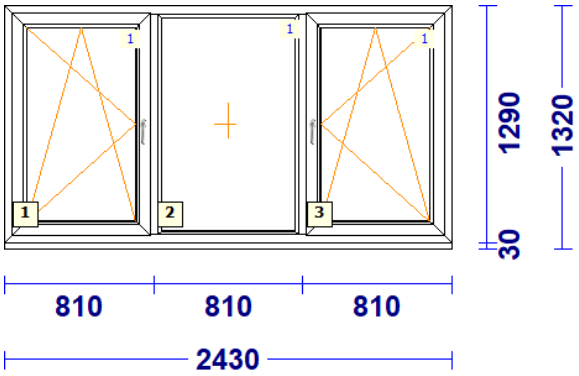

a-8 - 1 Tk – maksumusega 250.00 (kokku 5 tk)

Profiilisüsteem REHAU
profiilid.....: LENG / RAAM SYNEGO 80mm
Värv.....: **VALGE/VALGE**
Klaas/täidis.....: 4sel-16arg-4-18arg-4sel

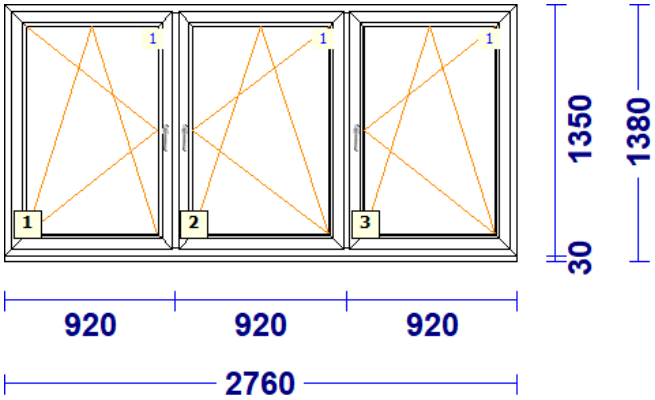

AKNAKODA
KVALITEET JA KOGEMUSED

A-9 - 1 Tk - maksumusega 110.00

Profiilisüsteem REHAU
profiilid.....: LENG 68 / RAAM Z 60 STANDARD THD.70
Värv.....: ANTRATSIIT7016/IIRI TAMM
Klaas/täidis.....: 4sel-12arg-4-16arg-4sel

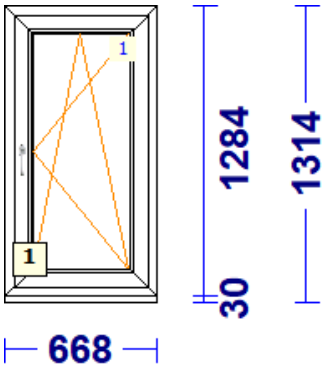

A-10 - 1 Tk - maksumusega 150.00 (kokku 2tk)

Profiilisüsteem REHAU
profiilid.....: LENG / RAAM GENEO **86 mm**
Värv.....: **VALGE / VALGE**
Klaas/täidis.....: 4sel-18THa-4-18THa-4sel

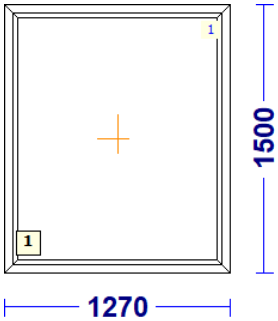

a-11 - 1 Tk - maksumusega 148.00

Profiilisüsteem REHAU
profiilid.....: LENG / RAAM GENEO **86 mm**
Värv.....: **VALGE / VALGE**
Klaas/täidis.....: 4sel-18THa-4-18THa-4sel

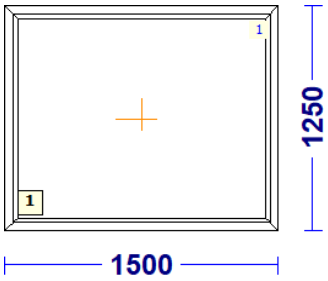

AKNAKODA
KVALITEET JA KOGEMUSED

a-12 - 1 Tk – maksumusega 90.00 (kokku 10tk)

Profiilisüsteem REHAU
profiilid.....: LENG / RAAM EURO DESIGN 70 mm
Värv.....: **ANTRAZIITHALL / VALGE**
Klaas/täidis.....: 4sel-12a-4-16a-4sel

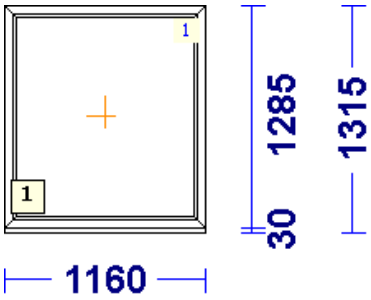

a-13 - 1 Tk – maksumusega 109.00

Profiilisüsteem REHAU
profiilid.....: LENG / RAAM SYNEGO 80 mm
Värv.....: **VALGE / VALGE**
Klaas/täidis.....: 4sel-16THa-4-18THa-4sel

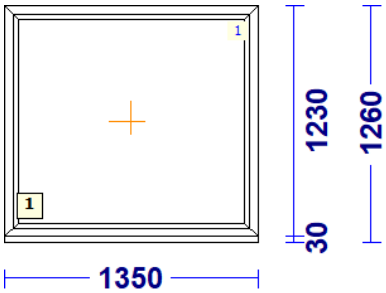

A-14 - 1 Tk - maksumusega 235.00 (kokku 2 tk)

Profiilisüsteem REHAU
profiilid.....: LENG 72 / RAAM Z 59 ERIVÄRV SYNEGO
Värv.....: RAL5002/VALGE
Klaas/täidis.....: 4sel-16arg-4-18arg-4sel

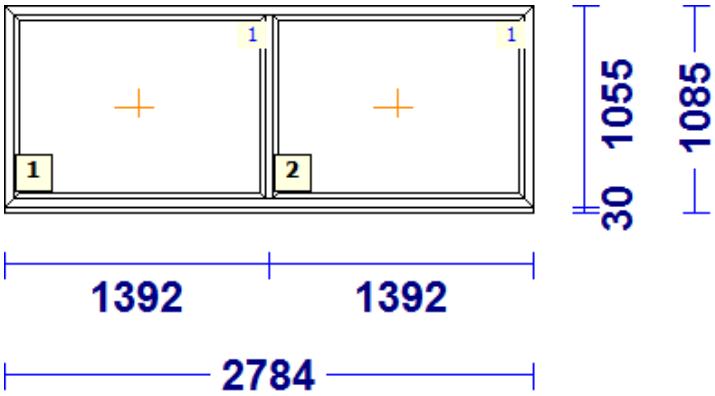

AKNAKODA
KVALITEET JA KOGEMUSED

A-15A - 2 Tk - maksumusega 280.00

Profiilisüsteem REHAU
profiilid.....: LENG 68 / RAAM Z 60 STANDARD THD.70
Värv.....: MUST / VALGE
Klaas/täidis.....: 6sel-12arg-4-12arg-6sel

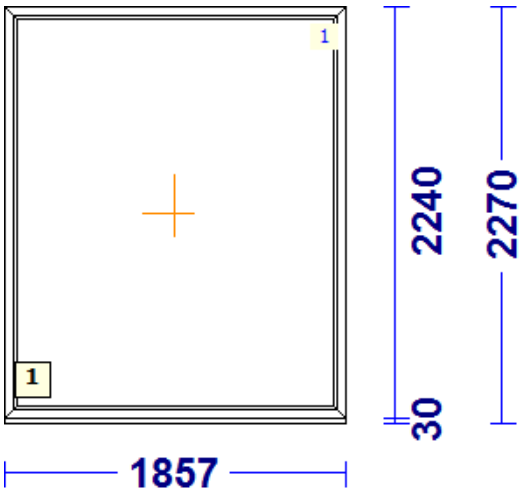

A-15B - 1 Tk - maksumusega 280.00

Profiilisüsteem REHAU
profiilid.....: LENG 68 / RAAM Z 60 STANDARD THD.70
Värv.....: MUST / VALGE
Klaas/täidis.....: 6sel-12arg-4-12arg-6sel

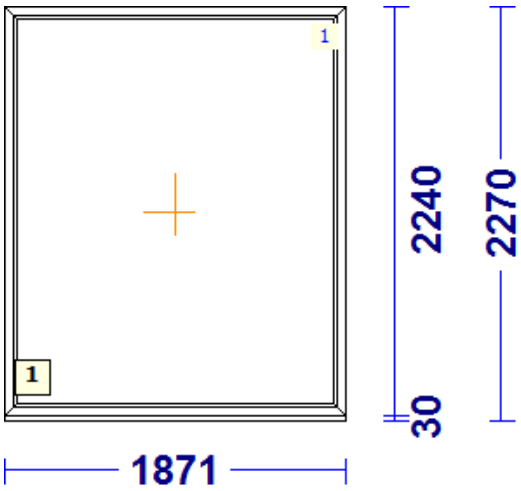

AKNAKODA
KVALITEET JA KOGEMUSED

A-16 - 1 Tk - maksumusega 430.00

Profiilisüsteem REHAU
profiilid.....: LENG / RAAM EURO DESIGN 70 mm
Värv.....: **ANTRAZIITHALL / VALGE**
Klaas/täidis.....: 6karselsel-12a-4-12a-6karsel

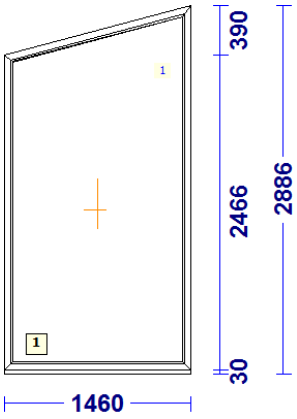

A-17 - 1TK - maksumusega 100.00

Profiilisüsteem REHAU
profiilid.....: LENG /RAAM SYNEGO 80MM
Värv.....: ANTRAZIITHALL/IIRITAMM
Klaas/täidis.....: 4sel-16THa-4-18THa-4sel

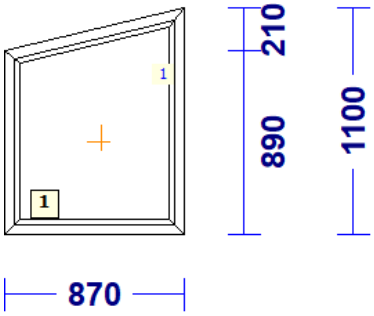

A-18 - 1TK - maksumusega 150.00

Profiilisüsteem REHAU
profiilid.....: LENG /RAAM SYNEGO 80MM
Värv.....: ANTRAZIITHALL/IIRITAMM
Klaas/täidis.....: 4sel-16THa-4-18THa-4sel

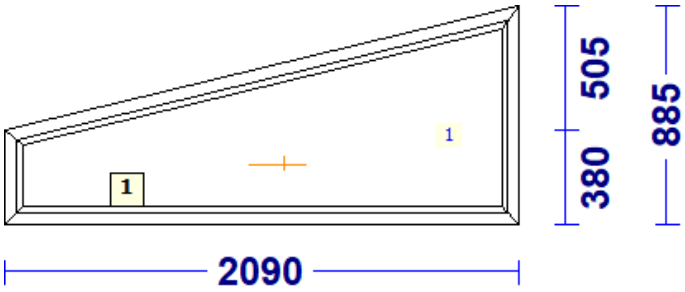

AKNAKODA OÜ Pärlimõisa tee 27,Pärnu ,80010
Reg. nr.12072944 Tel.4456238 fax.4456239
www.aknakoda.ee Swedbank
aknakoda@aknakoda.ee a/a 221051914623

AKNAKODA
KVALITEET JA KOGEMUSED

A-19 - 1 Tk - maksumusega 490.00

Profiilisüsteem REHAU
profiilid.....: LENG 72 / RAAM Z 59 SYNEGO
Värv.....: VALGE
Klaas/täidis.....: 4sel-16arg-4-18arg-4sel

NB! Liitelement. Võib osta eraldi.

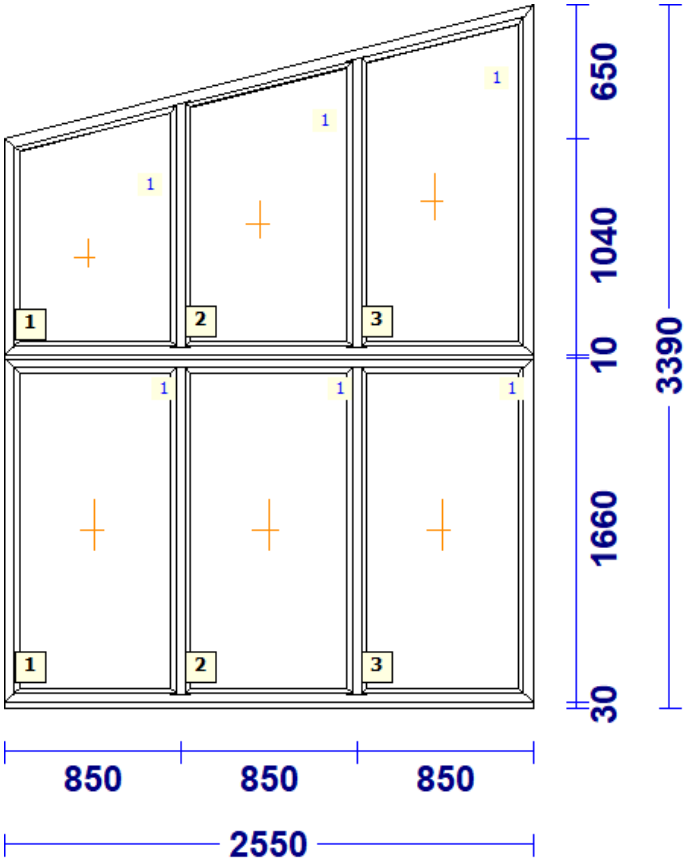

A-20 - 1 Tk - maksumusega 290.00 (kokku 4 tk)

Profiilisüsteem REHAU
profiilid.....: LENG / RAAM EURO DESIGN 70
Värv.....: MUST / VALGE
Klaas/täidis.....: 4sel-12arg-4-16arg-4sel

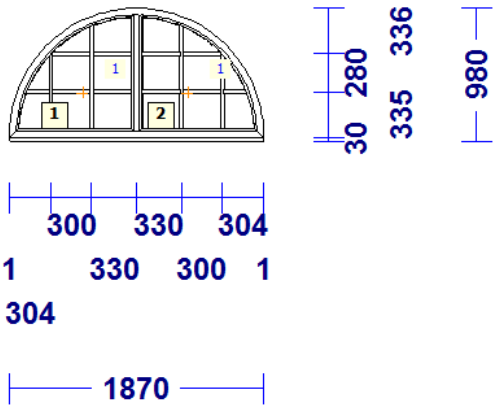

AKNAKODA
KVALITEET JA KOGEMUSED

RU-2 - 1 Tk - maksumusega 135.00 (kokku 9tk)

profiilid.....: LENG / RAAM EURO DESIGN 70 mm
Värv.....: **ANTRAZIITHALL / VALGE**
Klaas/täidis.....: 4sel-12a-4-16a-4sel

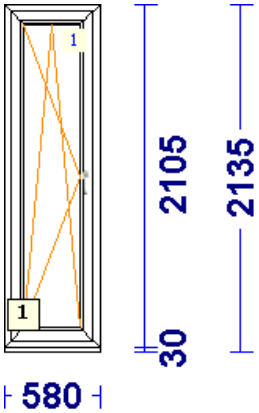

RU-3 - 1 Tk - maksumusega 135.00 (kokku 1tk)

profiilid.....: LENG / RAAM EURO DESIGN 70 mm
Värv.....: **ANTRAZIITHALL / VALGE**
Klaas/täidis.....: 4sel-12a-4-16a-4sel

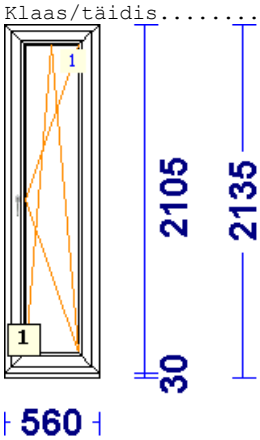

RU-4 - 1 Tk - maksumusega 135.00 (kokku 6tk)

profiilid.....: LENG / RAAM EURO DESIGN 70 mm
Värv.....: **ANTRAZIITHALL / VALGE**
Klaas/täidis.....: 4sel-12a-4-16a-4sel

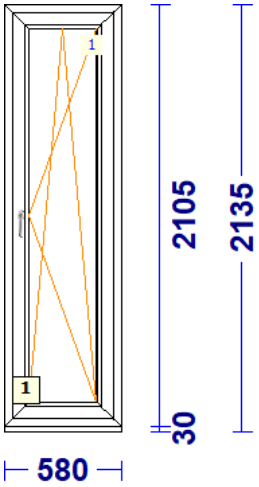

AKNAKODA
KVALITEET JA KOGEMUSED

TU-1 - 1 Tk maksumusega 410.00

Vaade väljastpoolt

VÄLJAVANEV RU,T94 TAVALENGIGA ALL
profiilid.....: LENG 72/RÕDUUKSE RAAM T106 SYNEGO
Värv.....: VALGE
Sulused.....: 1x RÕDUUKS-lukuga
Klaas/täidis.....: 4sel-16arg-4-18arg-4sel

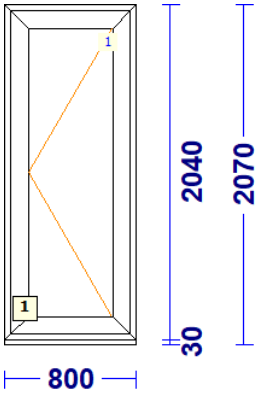

TU-2 - 1TK - maksumus 300.00 (kokku 4tk)

VÄLJAVANEV RU,ALUMIINIUMIST LÄVEPAKUGA
profiilid.....: LENG 76 / RÕDUUKSERAAM T 94
Värv.....: **MUST/VALGE**
Sulused.....: 1x RÕDUUKS-ilma lukuta
Klaas/täidis.....: 4sel-12THa-4-16THa-4sel

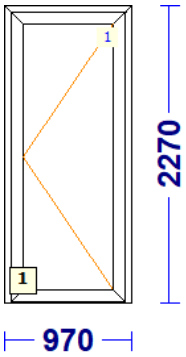

TU-3 - 1TK - maksumus 300.00 (kokku 4tk)

VÄLJAVANEV RU,ALUMIINIUMIST LÄVEPAKUGA
profiilid.....: LENG 76 / RÕDUUKSERAAM T 94
Värv.....: MUST/VALGE
Sulused.....: 1x RÕDUUKS-ilma lukuta
Klaas/täidis.....: 4sel-12THa-4-16THa-4sel

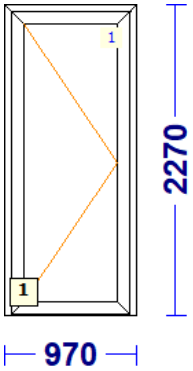

AKNAKODA
KVALITEET JA KOGEMUSED

PVC AKNALAUAD 200mm sügavusega:

6jm (latt) – 33€,vajadusel mõõtu saagimisega (1€/tk)

Klaaspaketid
10 eur/tk

3 kordsed		2kordsed	
360 * 360	1tk	1233 * 1241	1tk
561 * 756	1tk		
195 * 1200	1tk		
564 * 567	1tk		
1560* 1211	1tk		

AKNAKODA OÜ Pärlimõisa tee 27,Pärnu ,80010
Reg. nr.12072944 Tel.4456238 fax.4456239
AKNAKODA
www.aknakoda.ee Swedbank
aknakoda@aknakoda.ee a/a 221051914623